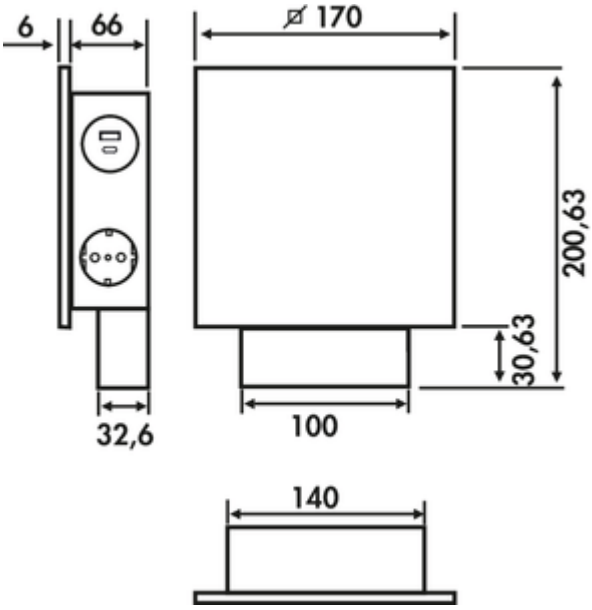

Mira Quad Glas USB A/C

Produktnummer: 7053058
Konfiguration: Edelstahl/Glas weiß

Konfigurationsoptionen
7053058 | Edelstahl/Glas weiß
7053127 | Edelstahl/Glas schwarz

✓ Aufbausteckdosenelement
✓ 3 x Schukosteckdose
✓ eckig

Steckdosenelement. 3-fach. Mit Doppel USB Charger (Ladestation). Frontseite in bedrucktem und kratzfestem Glas.
— Edelstahlgehäuse
— 230 V/16 A
— 2 x USB Charger Typ A+C, 5 VDC, 20 Watt
— 200 x 170 x 65,1 mm (H x B x T)
— 2000 mm Netzanschlussleitung, Schukostecker lose beigelegt
— Kabelauslass hinten unten

weitere Infos...

Technische Daten

Artikeltyp	Steckdosenelement	Material Blende	Glas
Höhe	200 mm	Farbe Blende	weiß
Breite	170 mm	Farbe Steckdose	schwarz
Montage/Befestigung	Aufbaumontage	Kabelauslass	Kabelauslass hinten unten
Netzspannung	230 V/16 A	Ausführung Steckdosen	3 x Schukosteckdose
Zertifizierung	CE	Anzahl USB-Ports	2
Eigenschaften	rostfrei	USB-Typ	USB-A
Form	eckig	Art des Steckdosenelements	Aufbausteckdosenelement
Material Gehäuse	Edelstahl	Anzahl Steckdosen (gesamt)	3
Farbe Gehäuse	Edelstahl	Berührungsschutz	ohne erhöhtem Berührungsschutz
Netzstecker lose beigelegt	Ja	Ausführung USB	2 x USB Charger Typ A+C, 5 VDC, 20 Watt
Länge der Zuleitung (primär)	2.000 mm		